EBN1540-SG

5 百萬畫素 IR & WDR,
戶外球型網路攝影機

ONVIF

5.0 Megapixel | H.265 Compression | H.264 Compression | True Day/Night | IR 30m/98ft.

PoE | 3DNR | Motion Detection Support | Support iOs/Android | IP66 Weather Resistant

HEVCAdvance™ Covered by Patents at patentlist.hevcadvance.com

特色

- 5MP 逐行掃描 CMOS 感光元件
- 搭載 3.6mm 定焦鏡頭
- H.265 / H.264 多串流
- 支援 3D DNR
- 配備自動紅外線濾鏡的真實日 / 夜功能
- 紅外線最遠可達 30m / 98ft. 的距離
- 支援 ONVIF
- IP66 防塵防水等級外殼
- 支援 PoE (乙太網路) / 12VDC 供電

尺寸

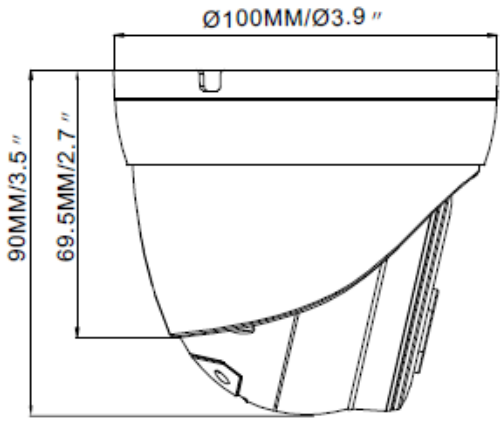

*本文件使用的所有圖片均為範例，各個國家內的型號可能不盡相同。請前往您所在國家的 EverFocus 網站，以取得詳細的訂購資訊。
*本文件內容若有變更，恕不另行通知。

規格

相機	
感光元件	1/2.7", 5MP 逐行掃描 CMOS 感光元件
鏡頭	3.6mm 定焦鏡頭
攝影角度	水平: 79.9°, 垂直: 56.6°, 對角線: 106.79°
快門	1/5 ~ 1/20000s
最低照度	彩色: 0.05 lux @ F1.2 (AGC 開); 黑白: 0 lux @ IR 開
日夜模式	IR 自動開關濾光片（日/夜/自動/排程）
紅外線距離	30m/98ft
錄影	
影像壓縮格式	H.265/H.264
解析度	**主要支援** 5MP(2592*1944), 4MP(2592x1520),3MP(2304x1296), 1080P(1920x1080), 720P(1280x720), **輔助支援** 720P(1280x720), VGA(640x480),QVGA(320x240) **行動支援** VGA(640x480), QVGA（320x240）
最高張數	Max. 20fps@5MP, Real Time @4MP/1080P/720P/VGA/QVGA
影像輸出速度	8Kbps ~ 8Mbps
雙重串流	CBR/VBR
密碼保護	支援
智慧偵測	支援
影像	
寬動態範圍	支援
動態降噪	DWDR
自動增益控制	3D DNR
白平衡	自動
影像輸出	自動/手動
寬動態範圍	翻轉/可旋轉
網路	
網路通訊協定	TCP/IP,HTTP,DHCP,DNS,DDNS,RTP/RTSP,SMTP,NTP,UPnP,SNMP,HTTPS,FTP
相容性	ONVIF
網頁支援	IE8,9,10,11, Chrome 44/lower, Firefox 51/lower
一般項目	
電源供應	DC12V/POE(IEEE802.3af)
	最大功耗: 7W Max
儲存功能	256GB SD 卡插槽
智能警報	不支援
音訊	麥克風
尺寸 (Ø x H)	Ø100x90mm
重量	420g
製造材料	白色/金屬
作業溫度	-30 ~ +60°C/小於≤ 95% RH
防水防塵等級	IP66
重置按鈕	支援

瞭解更多訊息，請至:

EverFocus 台灣總部:
電話: +886 2 2662 2338
www.everfocus.com.tw
marketing@everfocus.com.tw

EverFocus 美國 – 加州:
電話: +1 626 844 8888
www.everfocus.com
sales@everfocus.com

全球分公司:
中國、日本